Die neue C-Klasse – Limousine und T-Modell.

Gültig ab 30. März 2021

Mercedes-Benz

Die neue C-Klasse – Limousine und T-Modell

Willkommen.

Willkommen bei der Mercedes-Benz Broschüre der neuen Generation für
C-Klasse T-Modell und Limousine. Hier erfahren Sie alles, was Sie schon immer über die Modelle wissen wollten.

Die Broschüre ist zu 100 % interaktiv und ermöglicht es Ihnen, sich nach Belieben zwischen den verschiedenen Inhalten zu bewegen.

Die neue C-Klasse T-Modell und Limousine: So inspirierend kann die Komfortzone sein.

Willkommen in einer neuen, digitaleren und effizienteren Welt, und willkommen zu Hause: Die neue C-Klasse steht für beides und schafft in jeder Hinsicht eine zukunftstaugliche Komfortzone in einer Zeit des globalen Umbruchs.

> Händler finden

> Konfigurieren Sie Ihre C-Klasse

Highlights >

Ausstattungslinien >

Preise >

Sonderausstattung >

Mercedes *me* connect >

Technische Daten >

Les tarifs de ces prix courants sont des recommandations sans engagement. Images throughout the document may show optional equipment.

Die neue C-Klasse – Limousine und T-Modell

Highlights.

Musik-Streaming.

Mit «Online Music» hat
Mercedes-Benz nun die wichtigsten
Musik-Streaming-Dienste vollständig
in das Infotainmentsystem MBUX integriert.

Display.

Das Interieur des Fahrzeugs wird noch
digitaler und intelligenter, denn sowohl bei der
Hardware als auch bei der Software wurden
grosse Fortschritte erzielt.

Sicherheit.

Die neueste Generation des Fahrassistenz-Pakets
verfügt über zusätzliche und fortschrittliche
Funktionen, die den Fahrer in alltäglichen Situationen
entlasten, für ein komfortableres und sichereres
Fahren.

Design.

Schon im Stand wirkt die neue C-Klasse mit ihren dynamischen Proportionen als sei sie in Bewegung. Zu verdanken ist dies der Kombination aus kurzem vorderen Überstand, langem Radstand und hinterem Überstand.

Hinterachssteuerung.

Mit der optionalen Hinterachssteuerung und der damit einhergehenden, direkteren Lenkübersetzung an der Vorderachse ist die neue C-Klasse besonders agil und stabil.

DIGITAL LIGHT.

Die neue C-Klasse ist serienmäßig mit LED High Performance-Scheinwerfern ausgestattet. Optional ist das aus der neuen S-Klasse bekannte DIGITAL-LIGHT-System erhältlich.

Die neue C-Klasse – Limousine und T-Modell

Ausstattungs-linien.

Standardausstattung.

EXTERIEUR

- Powerdomes auf Motorhaube
- LED High Performance-Scheinwerfer
- (17") Leichtmetallräder

INTERIEUR

- Fahrer-Display (12,3 Zoll)
- Zentral-Display (11,9 Zoll)
- Doppelcupholder
- Innenraumlicht-Paket
- Fußmatten Velours
- MIttelkonsole in Schwarz hochglänzend
- Ablage-Paket
- Sitzlehnen im Fond klappbar
- Laderaumabdeckung inklusive EASY-PACK Sicherheitsnetz (nur T-Modell)
- Sitzheizung für Fahrer und Beifahrer
- 4-Wege-Lordosenstützenstütze

TECHNISCHE AUSSTATTUNG

- Scheibenwischerblätter mit Regensensor
- KEYLESS-GO Start-Funktion
- MBUX Multimediasystem
- Erweiterte MBUX Funktionen
- MBUX Navigation Premium
- EASY-PACK-Heckklappe (nur T-Modell)
- Tempomat
- Aktiver Spurhalte-Assistent
- Park-Paket mit Rückfahrkamera
- Integrierter Startergenerator der 2. Generation
- DYNAMIC SELECT
- 9G-TRONIC
- Adaptiver Fernlicht-Assistent
- Spiegel-Paket
- USB-Paket
- Smartphone-Integration
- Kabelloses Ladesystem für Mobilgeräte vorne
- Klimatisierungsautomatik THERMATIC
- Fingerabdruck Scanner
- Vorrüstung für digitale Schlüsselübergabe
- Warnweste für den Fahrer
- Aktiver Totwinkel-Assistent

T-Modell

Limousine

Limousine

Serien-ausstattung.

- Sitzheizung für Fahrer und Beifahrer (873)
- Park-Paket mit Rückfahrkamera (P44)
- MBUX Navigation Premium (PBG)
- Fahrer-Display (464)
- Zentral-Display (868)
- Aktiver Totwinkel-Assistent (234)
- Klimatisierungsautomatik THERMATIC (580)
- USB-Paket (75B)
- Lederlenkrad (L3E)
- Spiegel-Paket (P49)
- Digitales Radio (537)
- 4-Wege-Lordosenstützenstütze (U22)
- Sitzlehnen im Fond klappbar (287)
- Kabelloses Ladesystem für mobile Endgeräte vorn (897)
- Adaptiver Fernlicht-Assistent (608)
- Smartphone-Integration (14U)
- Fingerabdruck Scanner (321)

Das C-Klasse T-Modell

14U – Smartphone-Integration

580 – Klimatisierungsautomatik THERMATIC

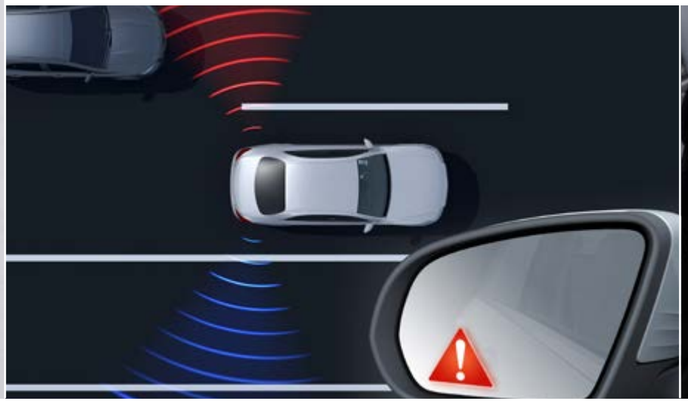

234 – Aktiver Totwinkel-Assistent

P75 – Grundinnenausstattung
und Standardeinrichtung

Räder.

16R*/69R**/09R*** – 17"-Leichtmetallräder im Vielspeichen-Design – **serienmäßig**

Polsterung.

001A – Polster Stoff Tandel schwarz – **serienmäßig**

Zierelemente.

H00 – Basis Folierung Instrumententafel – **serienmäßig**

* Grundausstattung für C 180. ** Grundausstattung für C 200, C 220d. *** Grundausstattung für 200 4MATIC.

Limousine

Limousine

Limousine

AVANTGARDE.

Preis exkl. MwSt. und NoVA

EUR 2.075,–

Zusätzlich zur Serienausstattung:

- AVANTGARDE Exterieur (P15)
- AVANTGARDE Interieur (P14)
- Sitzkomfort-Paket (P65)

Die C-Klasse Limousine inklusive Kühlerverkleidung mit integriertem Mercedes Stern und einer verchromten Lamelle, Rahmen der Kühlerverkleidung in Chrom

In Wagenfarbe lackierter Heckstoßfänger mit mittig positionierter Zierblende (Wing) in Chrom glänzend

P15 – AVANTGARDE Exterieur

P65 – Sitzkomfort-Paket

P14 – AVANTGARDE Interieur

Räder.

R69 – 17"-Leichtmetallräder im 5-Speichen-Design – **serienmäßig**

R86– 18"-Leichtmetallräder im Vielspeichen-Design – **optional (EUR 575,—)**

R87 – 18"-Leichtmetallräder im 5-Speichen-Design – **optional (EUR 575,—)**

Polsterung.

301A – Stoff/ARTICO schwarz – **serienmäßig**

104A – ARTICO sienabraun/schwarz – **optional (EUR 625,—)**

105A – ARTICO macchiatobeige/schwarz – **optional (EUR 625,—)**

201A – Leder schwarz – **optional (EUR 1.710,—)**

204A – Leder sienabraun/schwarz – **optional (EUR 1.865,—)**

205A – Leder macchiatobeige/schwarz – **optional (EUR 1.865,—)**

Zierelemente.

H50 – Zierelemente silbergrau mit Diamantmuster – **serienmäßig**

H03 – Zierelement Holz Esche braun glänzend – **optional (EUR 355,—)**

H08 – Zierelemente Holz Linde linestructure anthrazit offenporig – **optional (EUR 355,—)**

H33 – Zierelemente Holz Walnuss braun offenporig – **optional (EUR 355,—)**

H64 – Zierelemente Metallstruktur – **optional (EUR 355,—)**

H04 – Zierelemente Holz schwarz offenporig aluminium lines – **optional (EUR 405,—)**

Limousine

AMG Line.

Preis exkl. MwSt. und NoVA

EUR 4.890,–

T-Modell

T-Modell

Zusätzlich zur Serienausstattung:

- AMG Line Exterieur (P31)
- AMG Line Interieur (P29)
- Sitzkomfort-Paket (P65)
- Bremsanlage mit größeren Bremsscheiben an der Vorderachse (U29)
- Wärmedämmend dunkel getöntes Glas (840)

Die neue C-Klasse Limousine inklusive Kühlerverkleidung mit Mercedes-Benz Pattern und integriertem Mercedes Stern sowie Lamelle in Iridiumsilber matt mit Chromeinleger.

P29 – AMG Line Interieur

632 – LED High Performance-Scheinwerfer

AMG Heckschürze in Diffusor-Optik mit sichtbar integrierten Endrohrblenden

P65 – Sitzkomfort-Paket

Räder.

RSJ – AMG 18"-Metallräder im 5-Speichen-Design – **serienmäßig**

RSK – AMG 18"-Leichtmetallräder im 5-Speichen-Design – **optional (EUR —,—)***

RVA – AMG 19"-Leichtmetallräder im Vielspeichen-Design – **optional (EUR 780,—)**

RVC – AMG 19"-Leichtmetallräder im Vielspeichen-Design – **optional (EUR 780,—)***

RVD – AMG 19"-Leichtmetallräder im 5-Doppelspeichen-Design – **optional (EUR 1.200,—)**

* Nur mit P55 – Night-Paket.

Preis exkl. MwSt. und NoVA

Polsterung.

601A – ARTICO/DINAMICA schwarz – **serienmäßig**

101A – ARTICO schwarz – **optional (EUR —,—)***

111A – ARTICO schwarz – **optional (EUR —,—)**

118A – ARTICO nevagrau/schwarz – **optional (EUR 625,—)**

194A – ARTICO sienabraun/schwarz – **optional (EUR 155,—)**

801A – Leder Nappa schwarz – **optional (EUR 2.755,—)**

804A – Leder Nappa sienabraun/schwarz – **optional (EUR 2.910,—)**

* Nur mit PBR.

Preis exkl. MwSt. und NoVA.

Zierelemente.

H64 – Zierelemente Metallstruktur – **serienmäßig**

H08 – Zierelemente Holz Linde linestructure anthrazit offenporig – **optional (EUR 355,—)**

H03 – Zierelement Holz Esche braun glänzend – **optional (EUR 355,—)**

H33 – Zierelemente Holz Walnuss braun offenporig – **optional (EUR 355,—)**

H04 – Zierelemente Holz schwarz offenporig aluminium lines – **optional (EUR 405,—)**

T-Modell

AVANTGARDE + Premium Paket.

Preis exkl. MwSt. und NoVA

EUR 2.075,– +

EUR 3.290,–

Limousine

Limousine

Zusätzlich zu AVANTGARDE:

- Park-Paket mit 360°-Kamera (P47)
- DIGITAL LIGHT (P35)
- Adaptiver Fernlicht-Assistent Plus (628)
- Memory-Paket (275)
- KEYLESS-GO Komfort-Paket (P17)
- Einstiegsleisten mit „Mercedes-Benz“ Schriftzug, beleuchtet (U25)
- Ambientebeleuchtung (894)
- MBUX Augmented Reality für Navigation (U19)

Die C-Klasse T-Modell inklusive Kühlerverkleidung mit integriertem Mercedes Stern und einer verchromten Lamelle, Rahmen der Kühlerverkleidung in Chrom.

P17 – KEYLESS-GO Komfort-Paket

275 – Memory-Paket

P35 – DIGITAL LIGHT

U25 – Einstiegsleisten mit „Mercedes-Benz“ Schriftzug, beleuchtet

Räder.

R69 – 17"-Leichtmetallräder im 5-Speichen-Design – **serienmäßig**

R86– 18"-Leichtmetallräder im Vielspeichen-Design – **optional (EUR 575,—)**

R87 – 18"-Leichtmetallräder im 5-Speichen-Design – **optional (EUR 575,—)**

Polsterung.

301A – Stoff/ARTICO schwarz – **serienmäßig**

104A – ARTICO sienabraun/schwarz – **optional (EUR 625,—)**

105A – ARTICO macchiatobeige/schwarz – **optional (EUR 625,—)**

201A – Leder schwarz – **optional (EUR 1.710,—)**

204A – Leder sienabraun/schwarz – **optional (EUR 1.865,—)**

205A – Leder macchiatobeige/schwarz – **optional (EUR 1.865,—)**

Zierelemente.

H50 – Zierelemente silbergrau mit Diamantmuster – **serienmäßig**

H03 – Zierelement Holz Esche braun glänzend – **optional (EUR 355,—)**

H08 – Zierelemente Holz Linde linestructure anthrazit offenporig – **optional (EUR 355,—)**

H33 – Zierelemente Holz Walnuss braun offenporig – **optional (EUR 355,—)**

H64 – Zierelemente Metallstruktur – **optional (EUR 355,—)**

H04 – Zierelemente Holz schwarz offenporig aluminium lines – **optional (EUR 405,—)**

Preis exkl. MwSt. und NoVA

T-Modell

AMG Line + Premium Paket.

Preis exkl. MwSt. und NoVA

EUR 4.890,— +
EUR 3.290,—

Zusätzlich zu AMG Line:

- Park-Paket mit 360°-Kamera (P47)
- DIGITAL LIGHT (P35)
- Adaptiver Fernlicht-Assistent Plus (628)
- Memory-Paket (275)
- KEYLESS-GO Komfort-Paket (P17)
- Beleuchtete Einstiegsleisten (U25)
- Ambientebeleuchtung (894)
- MBUX Augmented Reality für Navigation (U19)

Limousine

Limousine

T-Modell

AMG Line + Premium Executive Paket.

Preis exkl. MwSt. und NoVA

EUR 4.890,– +

EUR 4.655,–

Limousine

Limousine

Zusätzlich zu
AMG Line Premium:

- Leder schwarz (211A)

Die neue C-Klasse T-Modell inklusive Kühlerverkleidung mit Mercedes-Benz Pattern und integriertem Mercedes Stern sowie Lamelle in Iridiumsilber matt mit Chromeinleger.

840 – Wärmedämmend dunkel getöntes Glas

P35 – DIGITAL LIGHT

P17 – KEYLESS-GO Komfort-Paket

P55* – Night-Paket

* Sonderausstattung.

Räder.

RSJ – AMG 18"-Metallräder im 5-Speichen-Design – **serienmäßig**

RSK – AMG 18"-Leichtmetallräder im 5-Speichen-Design – **optional (EUR —,—)***

RVA – AMG 19"-Leichtmetallräder im Vielspeichen-Design – **optional (EUR 780,—)**

RVC – AMG 19"-Leichtmetallräder im Vielspeichen-Design – **optional (EUR 780,—)***

RVD – AMG 19"-Leichtmetallräder im 5-Doppelspeichen-Design – **optional (EUR 1.200,—)**

* Nur mit P55 – Night-Paket.

Polsterung.

601A – ARTICO/DINAMICA schwarz – **serienmäßig**

101A – ARTICO schwarz – **optional (EUR —,—)***

111A – ARTICO schwarz – **optional (EUR —,—)**

118A – ARTICO nevagrau/schwarz – **optional (EUR 625,—)**

194A – ARTICO sienabraun/schwarz – **optional (EUR 155,—)**

Nur mit Premium Executive.

201A – Leder schwarz – **optional (EUR —,—)***

211A – Leder schwarz – **serienmäßig (EUR —,—)**

294A – Leder sienabraun/schwarz – **optional (EUR 155,—)**

297A – Leder powerrot/schwarz – **optional (EUR 155,—)**

801A – Leder Nappa schwarz – **optional (EUR 1.045,—)**

804A – Leder Nappa sienabraun/schwarz – **optional (EUR 1.045,—)**

* Nur mit PBR.

Preis exkl. MwSt. und NoVA

Zierelemente.

H64 – Zierelemente Metallstruktur – **serienmäßig**

H08 – Zierelemente Holz Linde linestructure anthrazit offenporig – **optional (EUR 355,—)**

H03 – Zierelement Holz Esche braun glänzend – **optional (EUR 355,—)**

H33 – Zierelemente Holz Walnuss braun offenporig – **optional (EUR 355,—)**

H04 – Zierelemente Holz schwarz offenporig aluminium lines – **optional (EUR 405,—)**

Limousine

AMG Line + Premium Plus Paket.

Preis exkl. MwSt. und NoVA

EUR 4.890,— +

EUR 6.555,— (Limousine)

EUR 6.280,— (T-Modell)

Zusätzlich zu AMG Line Premium:

- Klimatisierungsautomatik THERMOTRONIC (581)
- Burmester® 3D-Surround-Soundsystem (810)
- MBUX Entertainment (22U)
- Head-up-Display (444)
- Panorama-Schiebedach (413)

T-Modell

Diese Abbildung zeigt das Night-Paket

T-Modell

Diese Abbildung zeigt das Night-Paket

Limousine

AMG Line + Premium Plus Executive Paket.

Preis exkl. MwSt. und NoVA

EUR 4.890,– +

EUR 7.840,– (Limousine)

EUR 7.565,– (T-Modell)

T-Modell

Diese Abbildung zeigt das Night-Paket

T-Modell

Zusätzlich zu
AMG Line Premium Plus:

- Leder schwarz (211A)

413 – Panorama-Schiebedach

P29 – AMG Line Interior

810 – Burmester® 3D-Surround-Soundsystem

444 – Head-up-Display

581 – Klimatisierungsautomatik THERMOTRONIC

Räder.

RSJ – AMG 18"-Metallräder im 5-Speichen-Design – **serienmäßig**

RSK – AMG 18"-Leichtmetallräder im 5-Speichen-Design – **optional (EUR —,—)***

RVA – AMG 19"-Leichtmetallräder im Vielspeichen-Design – **optional (EUR 780,—)**

RVC – AMG 19"-Leichtmetallräder im Vielspeichen-Design – **optional (EUR 780,—)***

RVD – AMG 19"-Leichtmetallräder im 5-Doppelspeichen-Design – **optional (EUR 1.200,—)**

* Nur mit P55 – Night-Paket.

Polsterung.

601A – ARTICO/DINAMICA schwarz – **serienmäßig**

101A – ARTICO schwarz – **optional (EUR —,—)***

111A – ARTICO schwarz – **optional (EUR 0,—)**

118A – ARTICO nevagrau/schwarz – **optional (EUR 625,—)**

194A – ARTICO sienabraun/schwarz – **optional (EUR 155,—)**

Nur mit Premium Executive.

201A – Leder schwarz – **optional (EUR —,—)***

211A – Leder schwarz – **serienmäßig (EUR —,—)**

294A – Leder sienabraun/schwarz – **optional (EUR 155,—)**

297A – Leder powerrot/schwarz – **optional (EUR 155,—)**

801A – Leder Nappa schwarz – **optional (EUR 1.045,—)**

804A – Leder Nappa sienabraun/schwarz – **optional (EUR 1.045,—)**

* Nur mit PBR.

Preis exkl. MwSt. und NoVA

Zierelemente.

H64 – Zierelemente Metallstruktur – **serienmäßig**

H08 – Zierelemente Holz Linde linestructure anthrazit offenporig – **optional (EUR 355,—)**

H03 – Zierelement Holz Esche braun glänzend – **optional (EUR 355,—)**

H33 – Zierelemente Holz Walnuss braun offenporig – **optional (EUR 355,—)**

H04 – Zierelemente Holz schwarz offenporig aluminium lines – **optional (EUR 405,—)**

Die neue C-Klasse – Limousine und T-Modell

Preise.

T-Modell – Benzinmotor.

	Modellnummer	Leistung in PS (kW)	Hubraum in cm^3	Getriebe	Verbrauch*	CO_2-Emissionen* in g/km	NoVA-Satz	**Preis** **inkl. NoVA & MwSt.** Preis exkl. NoVA & MwSt.
				SERIENAUSSTATTUNG				
C 200	206.242	204 (150)	1496	**9G-TRONIC Automatik**	6,6	150	8%	**EUR 53.770,—** EUR 42.281,25

* Die angegebenen Werte wurden nach dem vorgeschriebenen Messverfahren ermittelt. Es handelt sich um „WLTP-CO_2–Werte“ i.S.v. Art. 2 Nr. 3 Durchführungsverordnung (EU) 2017/1153. Die Kraftstoffverbrauchswerte wurden auf Basis dieser Werte errechnet. Der Stromverbrauch wurde auf der Grundlage der VO 692/2008/EG ermittelt. Die Angaben beziehen sich nicht auf ein einzelnes Fahrzeug und sind nicht Bestandteil des Angebots, sondern dienen allein Vergleichszwecken zwischen verschiedenen Fahrzeugtypen. Die Werte variieren in Abhängigkeit der gewählten Sonderausstattungen.

Sämtliche Preise in dieser Preisliste sind nicht kartellgebunden und stellen unverbindliche Preisempfehlungen dar. Sie verstehen sich freibleibend jeweils für das serienmäßige Fahrzeug ab österreichischer Vertretung. Die Kaufpreise für Sonderausstattungen gelten nur für den Einbau im Herstellerwerk. Änderung in Konstruktion und Ausstattung sowie Satz- und Druckfehler vorbehalten.

Die Fahrzeug-Listenpreise inkl. NoVA und 20 % MwSt. berücksichtigen die Bestimmungen des Normverbrauchsabgabegesetzes in der jeweils gültigen Fassung. Die Sonderausstattungspreise sind Listenpreise exkl. NoVA und 20 % MwSt. Zur Errechnung der Bruttopreise sind der modellabhängige Faktor für die NoVA sowie 20 % MwSt. hinzuzurechnen. Dieser Faktor ist abhängig von Getriebeart, Reifendimension und dem entsprechenden Rollwiderstand des Reifens.

Limousine – Benzinmotor.

	Modellnummer	Leistung in PS (kW)	Hubraum in cm^3	Getriebe	**SERIENAUSSTATTUNG** Verbrauch*	CO_2-Emissionen* in g/km	NoVA-Satz	**Preis inkl. NoVA & MwSt.** Preis exkl. NoVA & MwSt.
C 180	206.041	170 (125)	1496	**9G-TRONIC Automatik**	6,3	143	6%	**EUR 48.410,—** EUR 38.698,41
C 200	206.042	204 (150)	1496	**9G-TRONIC Automatik**	6,4	144	6%	**EUR 51.280,—** EUR 40.976,19
C 200 4MATIC	206.043	184 (135)	1496	**9G-TRONIC Automatik**	6,7	152	8%	**EUR 54.660,—** EUR 42.976,56
C 300	206.046	258 (190)	1999	**9G-TRONIC Automatik**	6,7	152	8%	**EUR 59.430,—** EUR 46.703,13
C 300 4MATIC	206.047	258 (190)	1999	**9G-TRONIC Automatik**	7,1	161	10%	**EUR 62.960,—** EUR 48.700,—

* Die angegebenen Werte wurden nach dem vorgeschriebenen Messverfahren ermittelt. Es handelt sich um „WLTP-CO_2-Werte“ i.S.v. Art. 2 Nr. 3 Durchführungsverordnung (EU) 2017/1153. Die Kraftstoffverbrauchswerte wurden auf Basis dieser Werte errechnet. Der Stromverbrauch wurde auf der Grundlage der VO 692/2008/EG ermittelt. Die Angaben beziehen sich nicht auf ein einzelnes Fahrzeug und sind nicht Bestandteil des Angebots, sondern dienen allein Vergleichszwecken zwischen verschiedenen Fahrzeugtypen. Die Werte variieren in Abhängigkeit der gewählten Sonderausstattungen.

Sämtliche Preise in dieser Preisliste sind nicht kartellgebunden und stellen unverbindliche Preisempfehlungen dar. Sie verstehen sich freibleibend jeweils für das serienmäßige Fahrzeug ab österreichischer Vertretung. Die Kaufpreise für Sonderausstattungen gelten nur für den Einbau im Herstellerwerk. Änderung in Konstruktion und Ausstattung sowie Satz- und Druckfehler vorbehalten.

Die Fahrzeug-Listenpreise inkl. NoVA und 20 % MwSt. berücksichtigen die Bestimmungen des Normverbrauchsabgabegesetzes in der jeweils gültigen Fassung. Die Sonderausstattungspreise sind Listenpreise exkl. NoVA und 20 % MwSt. Zur Errechnung der Bruttopreise sind der modellabhängige Faktor für die NoVA sowie 20 % MwSt. hinzuzurechnen. Dieser Faktor ist abhängig von Getriebeart, Reifendimension und dem entsprechenden Rollwiderstand des Reifens.

T-Modell – Dieselmotor.

	Modellnummer	Leistung in PS (kW)	Hubraum in cm^3	Getriebe	Verbrauch*	CO_2-Emissionen* in g/km	NoVA-Satz	**Preis** **inkl. NoVA & MwSt.** Preis exkl. NoVA & MwSt.
C 220 d	206.216	200 (147)	1992	**9G-TRONIC Automatik**	5,1	135	5%	**EUR 54.400,—** EUR 43.800,—
C 300 d	206.206	265 (195)	1992	**9G-TRONIC Automatik**	5,2	136	5%	**EUR 64.600,—** EUR 51.960,—

SERIENAUSSTATTUNG

* Die angegebenen Werte wurden nach dem vorgeschriebenen Messverfahren ermittelt. Es handelt sich um „WLTP-CO_2–Werte“ i.S.v. Art. 2 Nr. 3 Durchführungsverordnung (EU) 2017/1153. Die Kraftstoffverbrauchswerte wurden auf Basis dieser Werte errechnet. Der Stromverbrauch wurde auf der Grundlage der VO 692/2008/EG ermittelt. Die Angaben beziehen sich nicht auf ein einzelnes Fahrzeug und sind nicht Bestandteil des Angebots, sondern dienen allein Vergleichszwecken zwischen verschiedenen Fahrzeugtypen. Die Werte variieren in Abhängigkeit der gewählten Sonderausstattungen.

Sämtliche Preise in dieser Preisliste sind nicht kartellgebunden und stellen unverbindliche Preisempfehlungen dar. Sie verstehen sich freibleibend jeweils für das serienmäßige Fahrzeug ab österreichischer Vertretung. Die Kaufpreise für Sonderausstattungen gelten nur für den Einbau im Herstellerwerk. Änderung in Konstruktion und Ausstattung sowie Satz- und Druckfehler vorbehalten.

Die Fahrzeug-Listenpreise inkl. NoVA und 20 % MwSt. berücksichtigen die Bestimmungen des Normverbrauchsabgabegesetzes in der jeweils gültigen Fassung. Die Sonderausstattungspreise sind Listenpreise exkl. NoVA und 20 % MwSt. Zur Errechnung der Bruttopreise sind der modellabhängige Faktor für die NoVA sowie 20 % MwSt. hinzuzurechnen. Dieser Faktor ist abhängig von Getriebeart, Reifendimension und dem entsprechenden Rollwiderstand des Reifens.

Limousine – Dieselmotor.

	Modellnummer	Leistung in PS (kW)	Hubraum in cm^3	Getriebe	Verbrauch*	CO_2-Emissionen* in g/km	NoVA-Satz	**Preis** **inkl. NoVA & MwSt.** Preis exkl. NoVA & MwSt.
C 220 d	206.016	200 (147)	1993	**9G-TRONIC Automatik**	5,0	131	4%	**EUR 52.370,—** EUR 42.516,13
C 300 d	206.006	265 (195)	1993	**9G-TRONIC Automatik**	5,1	133	4%	**EUR 62.060,—** EUR 50.330,65

SERIENAUSSTATTUNG

* Die angegebenen Werte wurden nach dem vorgeschriebenen Messverfahren ermittelt. Es handelt sich um „WLTP-CO_2–Werte“ i.S.v. Art. 2 Nr. 3 Durchführungsverordnung (EU) 2017/1153. Die Kraftstoffverbrauchswerte wurden auf Basis dieser Werte errechnet. Der Stromverbrauch wurde auf der Grundlage der VO 692/2008/EG ermittelt. Die Angaben beziehen sich nicht auf ein einzelnes Fahrzeug und sind nicht Bestandteil des Angebots, sondern dienen allein Vergleichszwecken zwischen verschiedenen Fahrzeugtypen. Die Werte variieren in Abhängigkeit der gewählten Sonderausstattungen.

Sämtliche Preise in dieser Preisliste sind nicht kartellgebunden und stellen unverbindliche Preisempfehlungen dar. Sie verstehen sich freibleibend jeweils für das serienmäßige Fahrzeug ab österreichischer Vertretung. Die Kaufpreise für Sonderausstattungen gelten nur für den Einbau im Herstellerwerk. Änderung in Konstruktion und Ausstattung sowie Satz- und Druckfehler vorbehalten.

Die Fahrzeug-Listenpreise inkl. NoVA und 20 % MwSt. berücksichtigen die Bestimmungen des Normverbrauchsabgabegesetzes in der jeweils gültigen Fassung. Die Sonderausstattungspreise sind Listenpreise exkl. NoVA und 20 % MwSt. Zur Errechnung der Bruttopreise sind der modellabhängige Faktor für die NoVA sowie 20 % MwSt. hinzuzurechnen. Dieser Faktor ist abhängig von Getriebeart, Reifendimension und dem entsprechenden Rollwiderstand des Reifens.

Die neue C-Klasse – Limousine und T-Modell

Sonder-ausstattung.

Night-Paket.*

Preis exkl. MwSt. und NoVA

EUR 85,–

1

2

4

3

5

1 **Diamantgrill mit Pins in Silber und Lamelle in Schwarz hochglänzend.**

2 **Außenspiegelgehäuse in Schwarz hochglänzend lackiert.**

3 **Attraktive Leichtmetallräder: 45,7 cm (18") AMG Leichtmetallräder im 5-Speichen-Design in Schwarz hochglänzend und glanzgedreht (RSK).**

4 **Heckstoßfänger mit Zierblende (Wing) in Schwarz hochglänzend.**

5 **Frontschürze: AMG Frontschürze mit Zierblende (Wing) in Schwarz hochglänzend.**

* Nur in Verbindung mit PYH AMG Line

Lackierung.

040U – unischwarz – **serienmäßig**

149U – polarweiss – **optional (EUR 260,—)**

197U – obsidianschwarz – **optional (EUR 815,—)**

922U – hightechsilber – **optional (EUR 815,—)**

970U – spektralblau – **optional (EUR 815,—)**

859U – mojavesilber – **optional (EUR 815,—)**

890U – cavansitblau – **optional (EUR 815,—)**

992U – selenitgrau – **optional (EUR 815,—)**

831U – graphitgrau – **optional (EUR 815,—)**

885U – *designo* opalithweiss hell – **optional (EUR 1.555,—)**

996U – *designo* hyazinthrot – **optional (EUR 1.190,—)**

297U – *designo* selenitgrau magno – **optional (EUR 2.065,—)**

Linien und Pakete.

CODE	AUSSTATTUNG	Preis in EUR exkl. MwSt. und NoVA	C-Klasse Limousine							C-Klasse T-Modell		
			C 220 d	C 300 d	C 180	C 200	C 200 4MATIC	C 300	C 300 4MATIC	C 300 d	C 220 d	C 200
PYA	**Basispaket** Umfasst: Rückfahrkamera (218), Zentral-Display (868), Klimatisierungsautomatik THERMATIC (580), USB-Paket (75B), LED High Performance-Scheinwerfer (632), Ablage-Paket (30P), Fußmatten Velours (U12), Lederlenkrad (L3E), Vorrüstung für digitale Schlüsselübergabe (20U), Warnweste für den Fahrer (70B), Spiegel-Paket (P49), Reifendichtmittel TIREFIT (B51), Remote-Dienste (00U), digitales Radio (537), 4-Wege-Lordosenstütze (U22), klappbare Fondsitzlehne (287) [nur Limousine], kabelloses Laden (897), Adaptiver Fernlicht-Assistent (608), Smartphone-Integration (14U), Fingerabdrucksensor (321)	**–,–**	**S**	**S**	**S**	**S**	**S**	**S**	**S**	**S**	**S**
PYM	**Advantage-Paket** Umfasst: Park-Paket mit Rückfahrkamera (P44), MBUX Navigation Premium (PBG), Fahrer-Display (464), Totwinkel-Assistent (234), Sitzheizung für Fahrer und Beifahrer (873)	**–,–**	**S**	**S**	**S**	**S**	**S**	**S**	**S**	**S**	**S**	**S**
PYN	**Premium-Paket** Umfasst: Advantage-Paket (PYM), KEYLESS-GO Komfort-Paket (P17), Einstiegsleisten mit „Mercedes-Benz“ Schriftzug, beleuchtet (U25), Ambientebeleuchtung (894), DIGITAL LIGHT (P35), Park-Paket mit 360°-Kamera (P47), MBUX Augmented Reality für Navigation (U19), Memory-Paket (275)	**3.290,–**	●	●	●	●	●	●	●	●	●	●
PYO	**Premium-Plus-Paket** Umfasst: Premium-Paket (PYN), Burmester® Surround-Soundsystem (810), MBUX Entertainment (22U), Head-up-Display (444), Panorama-Schiebedach (413), Klimatisierungsautomatik THERMOTRONIC (581)	**6.555,–** **6.280,–**	● –	● –	● –	● –	● –	● –	● –	– ●	– ●	– ●

● Gegen Aufpreis erhältlich ○ Ohne Aufpreis erhältlich **S** Serienausstattung – Nicht verfügbar

Linien und Pakete.

CODE	AUSSTATTUNG	Preis in EUR exkl. MwSt. und NoVA	C-Klasse Limousine: C 220 d	C 300 d	C 180	C 200	C 200 4MATIC	C 300	C 300 4MATIC	C-Klasse T-Modell: C 300 d	C 220 d	C 200
PYQ	**Premium-Executive-Paket**	**4.655,–**	●	●	●	●	●	●	●	●	●	●
	Umfasst: Premium-Paket (PYN), Leder schwarz (211A)											
PYR	**Premium-Plus-Executive-Paket**	**7.840,–**	●	●	●	●	●	●	●	–	–	–
	Umfasst: Premium-Plus-Paket (PYO), Leder schwarz (211A)	**7.565,–**	–	–	–	–	–	–	–	●	●	●
PYE	**AVANTGARDE**	**2.075,–**	●	–	●	●	●	–	–	–	●	●
	Umfasst: AVANTGARDE Exterieur (P15, AVANTGARDE Interieur (P14), Sitzkomfort-Paket (P65)											
PYH	**AMG Line**	**4.890,–**	●	–	●	●	●	–	–	–	●	●
	Umfasst: AMG Line Exterieur (P31), AMG Line Interieur (P29), Sitzkomfort-Paket (P65), Bremsanlage mit größeren Bremsscheiben an der Vorderachse (U29), Wärmedämmend dunkel getöntes Glas (840)	**–,–**	–	S	–	–	–	S	S	S	–	–

● Gegen Aufpreis erhältlich ○ Ohne Aufpreis erhältlich **S** Serienausstattung – Nicht verfügbar

Optionen.

CODE	AUSSTATTUNG	Preis in EUR exkl. MwSt. und NoVA	C-Klasse Limousine							C-Klasse T-Modell		
			C 220 d	C 300 d	C 180	C 200	C 200 4MATIC	C 300	C 300 4MATIC	C 300 d	C 220 d	C 200
239	**Aktiver Abstands-Assistent DISTRONIC**	**415,–**	●	●	●	●	●	●	●	●	●	●
260	**Verzicht auf Fahrzeugtypenschild auf dem Kofferraum**	**–,–**	○	○	○	○	○	○	○	○	○	○
293	**Sidebags hinten**	**390,–**	●	●	●	●	●	●	●	●	●	●
413	**Panorama-Schiebedach**	**1.845,–**	●	●	●	●	●	●	●	–	–	–
		1.480,–	–	–	–	–	–	–	–	●	●	●
	Mit PYO/PYR	**–,–**	○	○	○	○	○	○	○	○	○	○
550	**Anhängerkupplung mit ESP® Anhängerstabilisierung**	**875,–**	●	●	●	●	●	●	●	●	●	●
	Nur mit PYE/PYH											
553	**Anhänger-Rangierassistent**	**365,–**	–	–	–	–	–	–	–	●	●	●
	Nur mit PYE/PYH + 550 + P47											
840	**Wärmedämmend dunkel getöntes Glas**	**385,–**	●	●	●	●	●	●	●	●	●	●
	Mit PYH/P55	**–,–**	○	○	○	○	○	○	○	○	○	○
	Nicht mit U50											
228	**Standheizung**	**1.270,–**	○	○	○	○	○	○	○	○	○	○
72B	**USB-Paket Plus**	**315,–**	●	●	●	●	●	●	●	●	●	●
	Nur mit PYE/PYH											
	Nicht mit 75B											
810	**Burmester® 3D-Surround-Soundsystem**	**1.055,–**	●	●	●	●	●	●	●	●	●	●
	Mit PYO/PYR	**–,–**	○	○	○	○	○	○	○	○	○	○
	Nur mit 22U + 32U											
	Nur mit PYE/PYH											

● Gegen Aufpreis erhältlich ○ Ohne Aufpreis erhältlich **S** Serienausstattung – Nicht verfügbar

Optionen.

CODE	AUSSTATTUNG	Preis in EUR exkl. MwSt. und NoVA	C-Klasse Limousine							C-Klasse T-Modell		
			C 220 d	C 300 d	C 180	C 200	C 200 4MATIC	C 300	C 300 4MATIC	C 300 d	C 220 d	C 200
22U	**MBUX Entertainment** Nur mit 810/853	**–,–**	○	○	○	○	○	○	○	○	○	○
32U	**Soundpersonalisierung** Nur mit 810	**–,–**	○	○	○	○	○	○	○	○	○	○
P20	**Fahrassistenz-Paket Plus** Inklusive 233 + 292 + 299 Nur mit 235 + 266 + 272 + 365 + 513 + 546 + K33 + K34 + P49	**2.065,–**	●	●	●	●	●	●	●	●	●	●
513	**Verkehrszeichen-Assistent** Nur mit P20	**310,–**	●	●	●	●	●	●	●	●	●	●
P55	**Night-Paket** Nur mit PYH	**85,–**	●	●	●	●	●	●	●	●	●	●
P82	**URBAN GUARD Fahrzeugschutz Plus** Inklusive 551 + 882	**720,–**	●	●	●	●	●	●	●	●	●	●
PBR	**ENERGIZING-Paket Plus** Inklusive 355 + 399 + 401 + 464 + 525 + P21 Nur mit 101A/104A/105A/201A/204A/205A Nicht mit P75/P76	**2.525,–**	●	●	●	●	●	●	●	●	●	●
201	**Hinterachssteuerung** Nur mit PAD	**–,–**	○	○	○	○	○	○	○	○	○	○

● Gegen Aufpreis erhältlich ○ Ohne Aufpreis erhältlich **S** Serienausstattung **–** Nicht verfügbar

Optionen.

CODE	AUSSTATTUNG	Preis in EUR exkl. MwSt. und NoVA	C-Klasse Limousine							C-Klasse T-Modell		
			C 220 d	C 300 d	C 180	C 200	C 200 4MATIC	C 300	C 300 4MATIC	C 300 d	C 220 d	C 200
459	**Aufhängung mit adaptivem Dämpfungssystem** Nur mit PAD	**–,–**	○	○	○	○	○	○	○	○	○	○
PAD	**Engineering-Paket** Inklusive 201 + 459 Nur mit PYN/PYO/PYQ/PYR	**1.830,–**	●	●	●	●	●	●	●	●	●	●
875	**Scheibenwaschanlage beheizt**	**175,–**	●	●	●	●	●	●	●	●	●	●
443	**Lenkradheizung**	**270,–**	●	●	●	●	●	●	●	●	●	●
682	**Feuerlöscher**	**115,–**	●	●	●	●	●	●	●	●	●	●
853	**Erweitertes Soundsystem** Nicht mit 32U/810 Nur mit 22U	**480,–**	●	●	●	●	●	●	●	●	●	●

● Gegen Aufpreis erhältlich ○ Ohne Aufpreis erhältlich **S** Serienausstattung – Nicht verfügbar

Die neue C-Klasse – Limousine und T-Modell

Mercedes *me* connect.

Mercedes *me* connect

REMOTE-DIENSTE (00U)*

Vorinstallierte Fahrzeugeinstellungen
Volle Kontrolle, jederzeit und überall: Mit der Mercedes *me*-App auf Ihrem Smartphone können Sie auch Einstellungen aus der Ferne ändern und Informationen abrufen. So können Sie beispielsweise die gewünschte Temperatur für den Innenraum des Fahrzeugs einstellen, Adressen an Ihr Navigationssystem senden oder die Türen verriegeln.
3 Jahre kostenloser Dienst ab Aktivierung – serienmäßig

Vorinstallation für Fahrzeugüberwachung
Immer an Ihrer Seite: Die Fahrzeugüberwachung verbindet Sie mit dem Auto und stellt sicher, dass Sie immer die Informationen haben, die Sie benötigen. Dank einer speziellen App wissen Sie immer, wo sich Ihr Fahrzeug befindet, und Sie können sogar den Bereich festlegen, in dem es sich frei bewegt werden darf. Auch über unerwünschte Bewegungen werden Sie jeweils sofort informiert.
3 Jahre kostenloser Dienst ab Aktivierung – serienmäßig

VORRÜSTUNG FÜR DIGITALE SCHLÜSSELÜBERGABE (20U)*

Vorinstallation für digitale Übergabe für Fahrzeugschlüssel
Lassen Sie Ihre Freunde und Familienmitglieder Ihr Fahrzeug benutzen, und zwar so einfach wie nie zuvor – egal, wo Sie sich gerade befinden. Sie behalten die volle Kontrolle und können bequem über die App entscheiden, ob Sie mit der Nutzung einverstanden sind. Das Fahrzeug kann auch über die mobile App geortet und entriegelt werden. Ein gespeicherter Schlüssel wird erst aktiviert, wenn die Dauer für die Ausleihe des Fahrzeugs beginnt.
3 Jahre kostenloser Dienst ab Aktivierung – serienmäßig

* Um die Dienste nutzen zu können, müssen Sie sich auf dem Mercedes *me*-Portal registrieren und zusätzlich die Nutzungsbedingungen für die Mercedes *me* connect-Dienste akzeptieren. Zudem muss das jeweilige Fahrzeug mit dem Benutzerkonto verknüpft sein. Nach Ablauf der ersten Laufzeit können die Dienste gegen eine Gebühr verlängert werden. Die erstmalige Freischaltung der Dienste ist innerhalb von einem Jahr nach der ersten Registrierung oder Inbetriebnahme durch den Kunden möglich (je nachdem, was zuerst erfolgt).

Die neue C-Klasse – Limousine und T-Modell

Technische Daten.

Limousine – Technische Daten.

	C180	C200	C 200 4MATIC	C300	C 300 4MATIC	C 220 d	C 300 d
MOTOR							
Hubraum (cm^3)	1.496	1.496	1.496	1.999	1.999	1.992	1.992
Nennleistung kW [PS]	125 [170]	150 [204]	150 [204]	190 [258]	190 [258]	147 [200]	195 [265]
Nennleistung kW [PS] – Elektro	15 [20]	15 [20]	15 [20]	15 [20]	15 [20]	15 [20]	15 [20]
Nenndrehmoment Nm	250/1.800-4.000	300/1.800-4.000	300/1.800-4.000	400/2.000-3.200	400/2.000-3.200	440/1.800-2.800	550/1.800-2.200
Nenndrehmoment Nm – Elektro	200	200	200	200	200	200	200
GETRIEBE	9G-TRONIC	9G-TRONIC	9G-TRONIC	9G-TRONIC	9G-TRONIC	9G-TRONIC	9G-TRONIC
FAHRLEISTUNG							
Beschleunigung 0–100 km/h (s)	8,6	7,3	7,1	6,0	6,0	7,3	5,7
Höchstgeschwindigkeit (km/h)	231	246	241	250	250	245	250
VERBRAUCH UND EMISSIONSAUSSTOSS							
Emissionsklasse	EURO 6D-ISC-FCM	EURO 6D-ISC-FCM	EURO 6D-ISC-FCM	EURO 6D-ISC-FCM	EURO 6D-ISC-FCM	EURO 6D-ISC-FCM	EURO 6D-ISC-FCM
Verbrauch kombiniert [1]	7,2-6,3	7,2-6,4	7,5-6,7	7,4-6,7	7,9-7,1	5,6-5,0	5,6-5,1
CO_2-Emission kombiniert [1]	163-143	163-144	171-152	169-152	180-161	148-131	148-133
MASSE (KG)							
Zulässiges Gesamtgewicht (kg)/Leergewicht/Zuladung [2]	2.250/1.625/625	2.265/1.650/615	2.320/1.705/615	2.280/1.675/605	2.335/1.730/605	2.380/1.755/625	2.380/1.775/605
Maximale Dachlast (kg)	100	100	100	100	100	100	100
Anhängelast gebremst/ungebremst	1800/750/0[1]	1800/750/0[1]	1800/750	1800/750	1800/750	1800/750/0*	1800/750

* Mit Rädercode **16R** oder **69R** (auch nachträglich) keine Anhängelast zulässig..

[1] Die angegebenen Werte wurden nach dem vorgeschriebenen Messverfahren ermittelt. Es handelt sich um „WLTP-CO_2 -Werte" i.S.v. Art. 2 Nr. 3 Durchführungsverordnung (EU) 2017/1153. Die Kraftstoffverbrauchswerte wurden auf Basis dieser Werte errechnet. Der Stromverbrauch wurde auf der Grundlage der VO 692/2008/EG ermittelt. Die Angaben beziehen sich nicht auf ein einzelnes Fahrzeug und sind nicht Bestandteil des Angebots, sondern dienen allein Vergleichszwecken zwischen verschiedenen Fahrzeugtypen. Die Werte variieren in Abhängigkeit der gewählten Sonderausstattungen.

[2] Masse des Kraftfahrzeugs in fahrbereitem Zustand mit dem zu mindestens 90 % seines Fassungsvermögens gefüllten Kraftstofftank, zuzüglich der Masse des Fahrers (per Gesetz pauschal mit 75 kg veranschlagt), des Kraftstoffs und der Flüssigkeiten, ausgestattet mit der Standardausrüstung gemäß den Herstellerangaben sowie, sofern vorhanden, der Masse des Aufbaus, des Führerhauses, der Anhängevorrichtung und des Ersatzrads/der Ersatzräder sowie des Werkzeugs. Sonderausstattungen, Zusatzausrüstungen und Zubehör können einen Einfluss auf Gewicht, verbleibende Nutzlast, Rollwiderstand, Aerodynamik usw. haben und damit auch die Verbrauchs- und CO_2-Werte beeinflussen.

T-Modell – Technische Daten.

	C200	C 220 d	C 300 d
MOTOR			
Hubraum (cm^3)	1.496	1.992	1.992
Nennleistung kW [PS]	150 [204]	147 [200]	195 [265]
Nennleistung kW [PS] – Elektro	15 [20]	15 [20]	15 [20]
Nenndrehmoment Nm	300/1.800-4.000	440/1.800–2.800	550/1.800–2.200
Nenndrehmoment Nm – Elektro	200	200	200
GETIREBE	9G-TRONIC	9G-TRONIC	9G-TRONIC
FAHRLEISTUNG			
Beschleunigung 0–100 km/h (s)	7,5	7,4	5,8
Höchstgeschwindigkeit (km/h)	240	242	250
VERBRAUCH UND EMISSIONSAUSSTOSS			
Emissionsklasse	EURO 6D-ISC-FCM	EURO 6D-ISC-FCM	EURO 6D-ISC-FCM
Verbrauch kombiniert [1]	7,4-6,6	5,8-5,1	5,8-5,2
CO_2-Emission kombiniert [1]	168-150	151-135	152-136
MASSE (KG)			
Zulässiges Gesamtgewicht (kg)/Leergewicht/Zuladung [2]	2.325/1.710/615	2.400/1.815/585	2.400/1.835/565
Maximale Dachlast (kg)	100	100	100
Anhängelast gebremst/ungebremst	1800/750/0*	1800/750/0[1]	1800/750

* Mit Rädercode **69R** (auch nachträglich) keine Anhängelast zulässig.

[1] Die angegebenen Werte wurden nach dem vorgeschriebenen Messverfahren ermittelt. Es handelt sich um „WLTP-CO_2 -Werte" i.S.v. Art. 2 Nr. 3 Durchführungsverordnung (EU) 2017/1153. Die Kraftstoffverbrauchswerte wurden auf Basis dieser Werte errechnet. Der Stromverbrauch wurde auf der Grundlage der VO 692/2008/EG ermittelt. Die Angaben beziehen sich nicht auf ein einzelnes Fahrzeug und sind nicht Bestandteil des Angebots, sondern dienen allein Vergleichszwecken zwischen verschiedenen Fahrzeugtypen. Die Werte variieren in Abhängigkeit der gewählten Sonderausstattungen.

[2] Masse des Kraftfahrzeugs in fahrbereitem Zustand mit dem zu mindestens 90 % seines Fassungsvermögens gefüllten Kraftstofftank, zuzüglich der Masse des Fahrers (per Gesetz pauschal mit 75 kg veranschlagt), des Kraftstoffs und der Flüssigkeiten, ausgestattet mit der Standardausrüstung gemäß den Herstellerangaben sowie, sofern vorhanden, der Masse des Aufbaus, des Führerhauses, der Anhängevorrichtung und des Ersatzrads/der Ersatzräder sowie des Werkzeugs. Sonderausstattungen, Zusatzausrüstungen und Zubehör können einen Einfluss auf Gewicht, verbleibende Nutzlast, Rollwiderstand, Aerodynamik usw. haben und damit auch die Verbrauchs- und CO_2-Werte beeinflussen.

Abmessungen C-Klasse T-Modell.

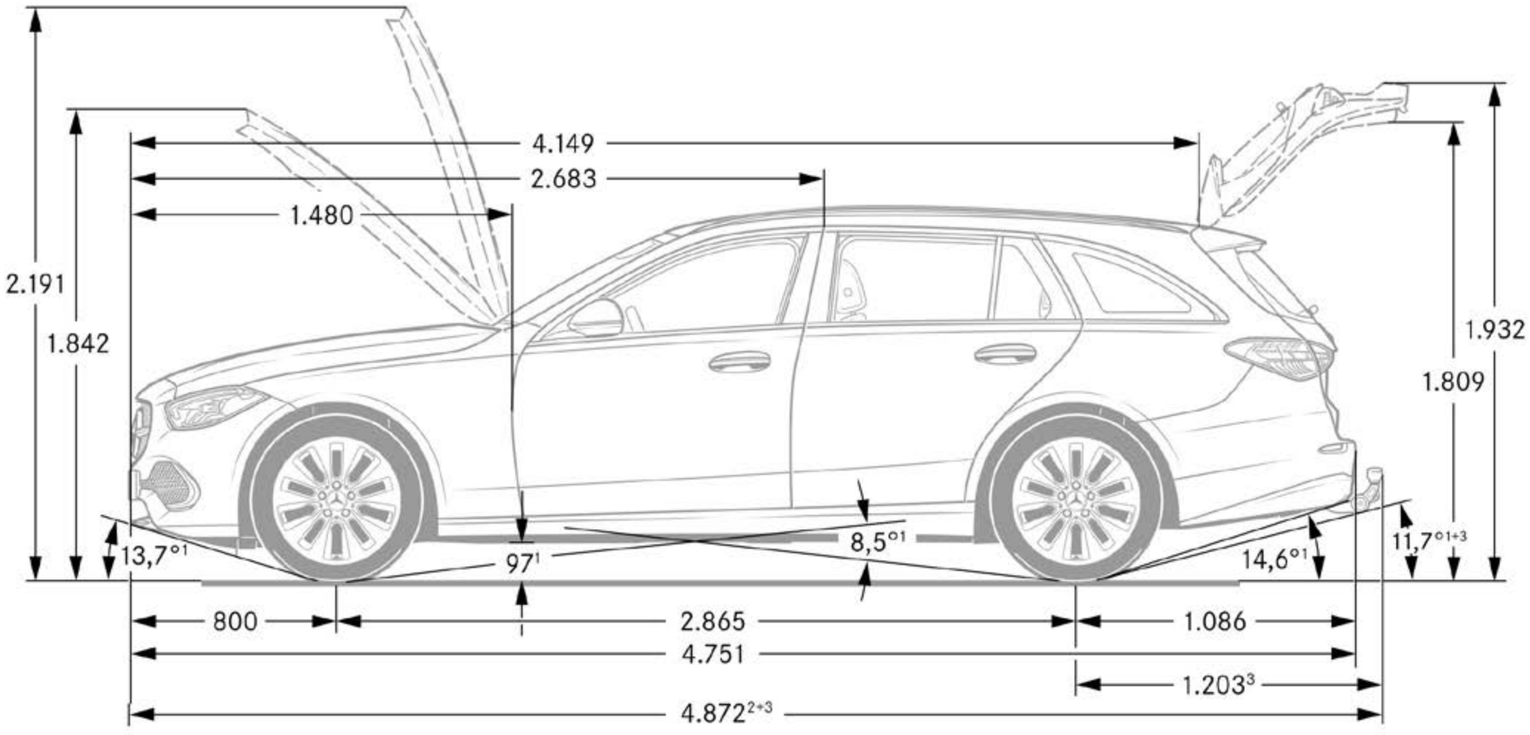

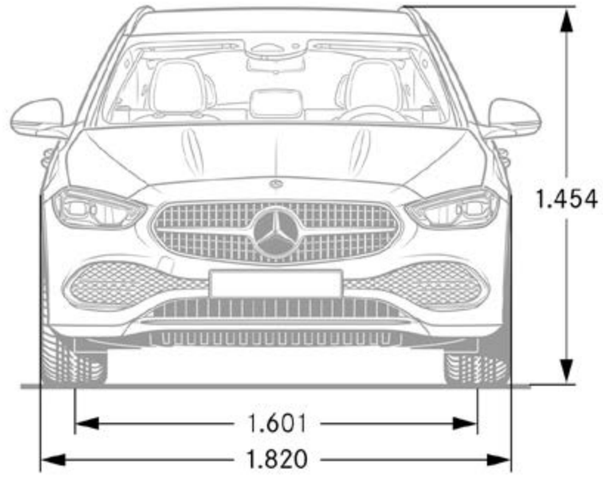

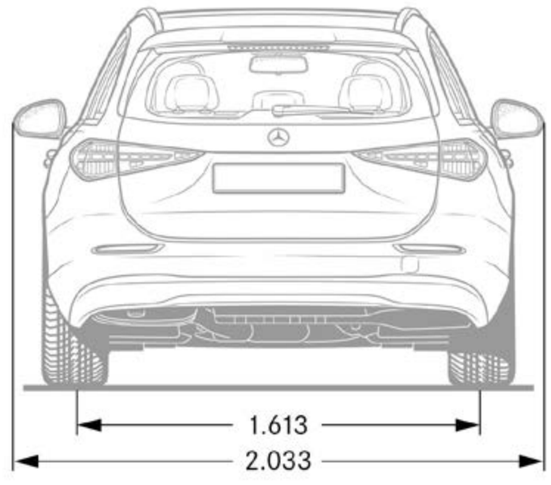

Bei den Abmessungen handelt es sich um Mittelwerte, kleine Abweichungen sind möglich.

Abmessungen C-Klasse T-Modell.

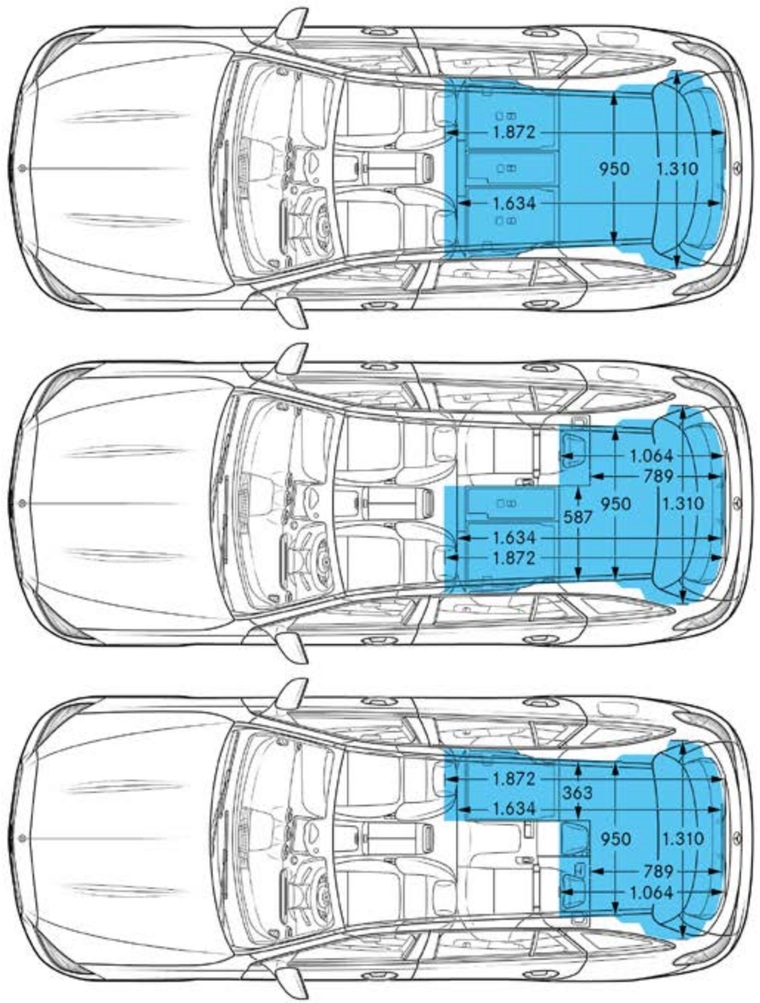

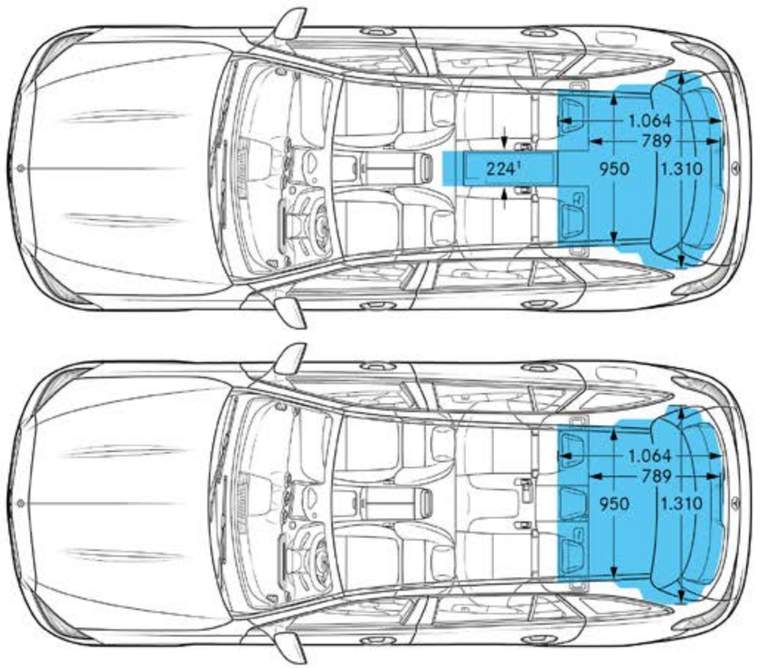

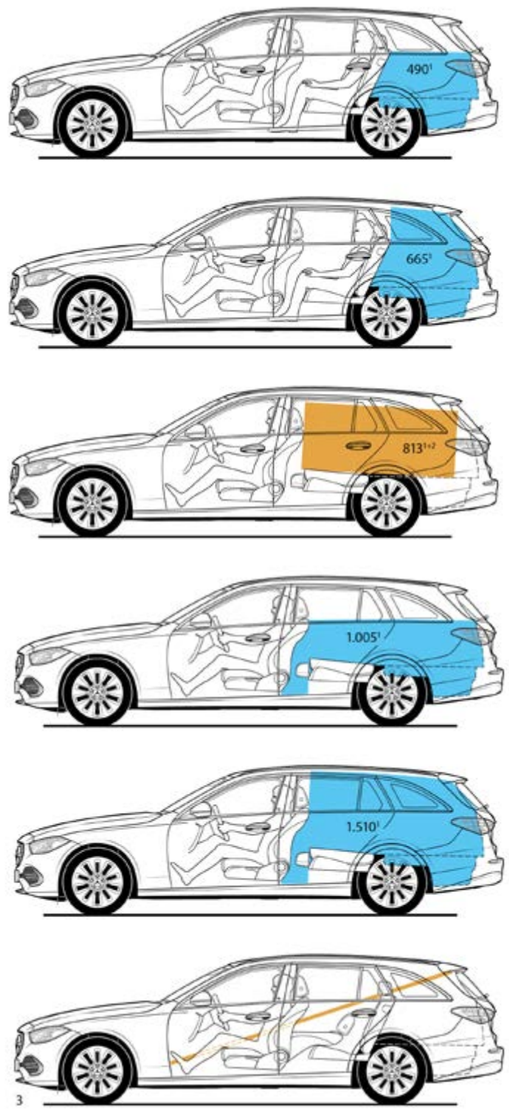

Kofferraumvolumen nach ISO 3832:2002-06
1) Volumen in Liter
2) Grösster Quader: Abmessungen: 1520 × 938 × 570 mm
3) Längstes Brett: Abmessungen: 3085 × 300 × 30 mm

Bei den Abmessungen handelt es sich um Mittelwerte, kleine Abweichungen sind möglich.

Abmessungen C-Klasse Limousine.

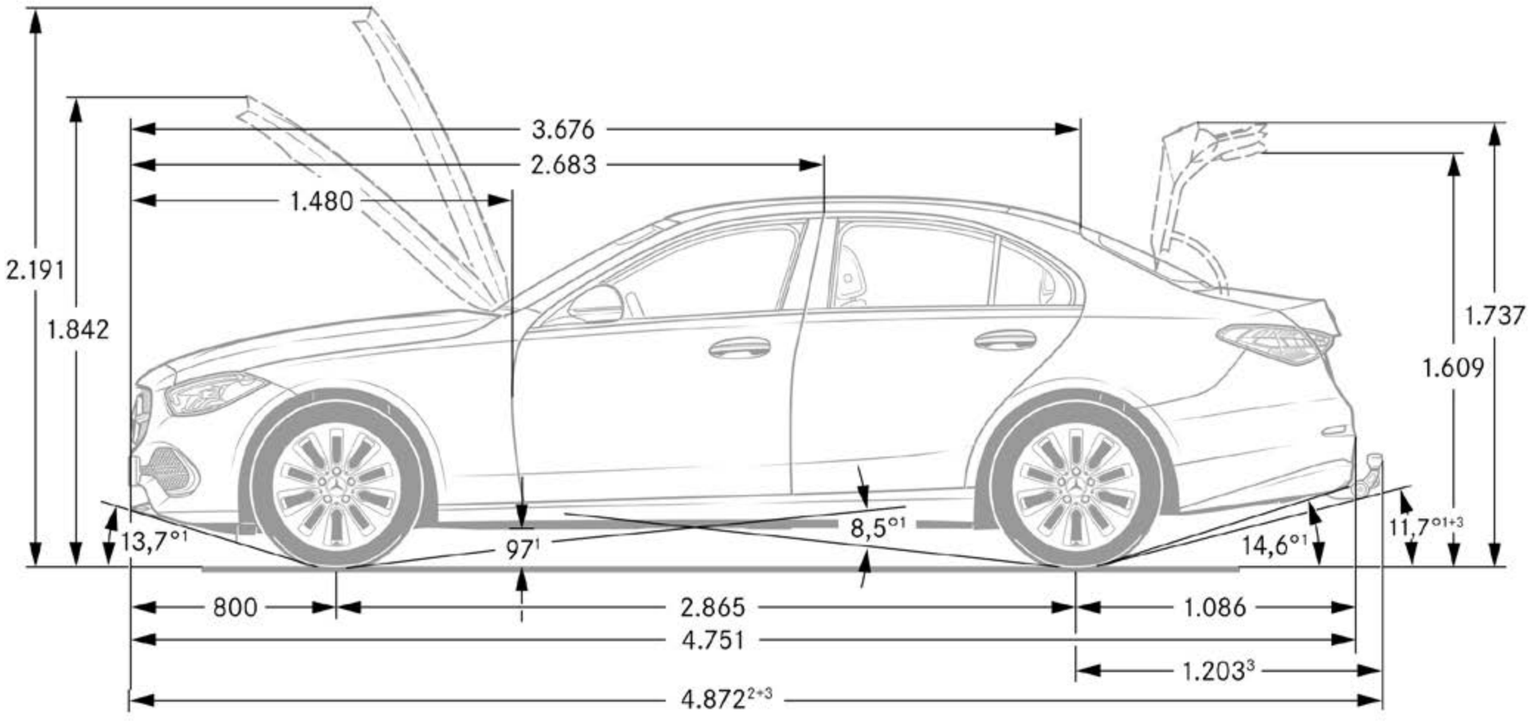

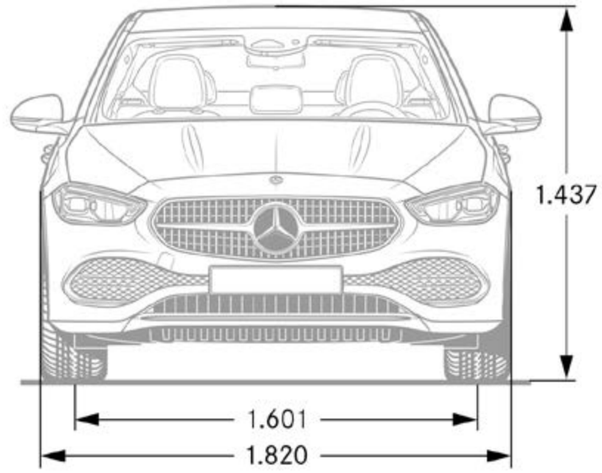

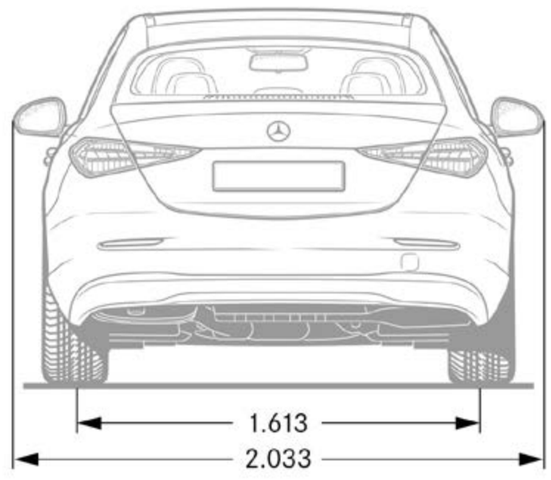

Bei den Abmessungen handelt es sich um Mittelwerte, kleine Abweichungen sind möglich.

Erleben Sie mehr

und lassen Sie Ihren Traum wahr werden.

KONFIGURIEREN SIE IHRE C-KLASSE

PROBEFAHRT BUCHEN

HÄNDLER FINDEN

Wir geben für Sie unser Bestes

Ihre Mercedes-Benz Vertragswerkstätte

Mercedes Service, Mercedes Qualität, Mercedes Leistung! ... dies auf höchstem Niveau!

Unsere Erfahrung als Hersteller und Service-Spezialist Ihres Mercedes macht uns zum idealen Partner für Sie. Wir betreuen Sie jederzeit mit unserem besonderen Wissen und Können – und unserer ganzen Aufmerksamkeit.

Spezialisten, perfekt geschult bis ins Detail

Permanente Aus- und Weiterbildung unserer zertifizierten Diagnosetechniker garantiert höchste Qualität und Sicherheit.

Modernste Werkstätten mit topaktueller, produktspezifischer Ausrüstung

Wir investieren fortlaufend in neueste Diagnosegeräte und Spezialwerkzeuge, deshalb sind Mercedes-Benz Werkstätten immer auf dem letzten Stand der Technik.

Höchste Servicequalität, Zuverlässigkeit und Transparenz

Ihre Betreuung in bester Qualität ist unser Antrieb. Termintreue, rasche Abwicklung und größtmögliche Transparenz über sämtliche durchgeführten Wartungs- bzw. Reparaturarbeiten sind für uns selbstverständlich.

Mercedes-Benz garantiert Sorgenfreiheit – durch Ihren lückenlosen Servicenachweis

Sie genießen dadurch exklusiv und kostenlos das 4-Jahres-Wertpaket, wodurch die wichtigsten Bauteile (4 Jahre oder max. 120.000 km ab Erstzulassung) abgesichert sind. Zusätzlich haben Sie die Möglichkeit einer kostengünstigen Wertpaket-Erweiterung auf bis zu 7 Jahre oder 200.000 km.

Für Ihre Sicherheit: Mercedes-Benz Original-Teile

Nur wo Mercedes-Benz drauf steht, ist auch Mercedes Qualität drin. Daher können Garantieansprüche nur dann geltend gemacht werden, wenn Sie immer auf Mercedes-Benz Original-Teile vertrauen. Mit Sicherheit ist uns Ihre Sicherheit nur das Beste wert!

Weil Sie und Ihr Mercedes uns nur das Beste wert sind!

Genießen Sie das Leben. Wir sind für Ihren Mercedes da.

Mit den Sorglos-Paketen von Mercedes-Benz.

Das Beste oder nichts. Dieses Statement steht für den Anspruch von Mercedes-Benz, erstklassige und begehrenswerte Fahrzeuge zu entwickeln und zu bauen. Selbstverständlich gilt derselbe Anspruch auch für den Mercedes-Benz Service. Hier sind wir Ihr zuverlässiger Partner – bei allen Anliegen und Aufgaben rund um Ihren Mercedes, von der Wartung über Dienstleistungen wie der Mobilitätsgarantie bis hin zu Teilen wie Räder oder Reifen.

Was genau diese Partnerschaftlichkeit für Sie persönlich bedeutet, beweisen die Mercedes-Benz Sorglos-Pakete. Sie wählen das für Sie attraktivste Angebot aus und erhalten etwas besonders Wertvolles dazu: ein Stück Sorgenfreiheit. Zugleich profitieren Sie von der hohen Service-Qualität, geben Ihr Fahrzeug in die Hände von hervorragend aus- und weitergebildeten Experten und stellen sicher, dass ausschließlich Mercedes-Benz Original-Teile zum Einsatz kommen.

Leistungen	4-Jahres-Wertpaket-Erweiterung	ServiceVertrag Compact	ServiceVertrag Excellent
Reparaturen Reparatur oder Austausch von Teilen und Aggregaten, die keinem regelmäßigen Verschleiß unterliegen	lt. Baugruppengarantie ✓	—	✓
Verschleiß Erneuerung von Verschleißteilen mit Mercedes-Benz Original-Teilen (Bremsbeläge u. -scheiben, Keilriemen und Wischer etc.)	—	—	✓
Wartung Alle Wartungsarbeiten gemäß Mercedes-Benz Vorgabe inklusive Austausch von Teilen (Ölwechsel, Kombifilter etc.)	—	✓	✓
Mobilo Mobilität und schnelle Hilfe im Schadensfall durch unseren mobilen Service 24h	✓	✓	✓
	Gemäß den allgemeinen Bedingungen der 4-Jahres-Wertpaket-Erweiterung.	Gemäß den allgemeinen Bedingungen des Service-Vertrags Compact.	Gemäß den allgemeinen Bedingungen des Service-Vertrags Excellent.

Mercedes-Benz Financial Services

Wir bringen Ihre Wünsche ans Ziel.

Bedürfnisse sind heute so vielfältig wie die Sonderausstattung eines Mercedes-Benz. Das gilt auch für die Anforderungen an die Dienstleistungen rund um ein Fahrzeug. Mit einem umfassenden Sortiment werden wir den unterschiedlichsten Ansprüchen gerecht.
Mercedes-Benz Financial Services bietet Ihnen in punkto Leasing, Versicherung sowie Service & Wartung alle Bausteine für ein sorgenfreies Fahren an.
Was immer Sie auch vorhaben – wir helfen Ihnen, Ihre Wünsche so unkompliziert und schnell wie möglich zu verwirklichen.
Die enge Kooperation mit den österreichischen Mercedes-Benz Händlern garantiert Ihnen eine rasche Abwicklung und interessante Serviceleistungen. So bieten wir Ihnen alles rund um Ihr neues Fahrzeug aus einer Hand und stehen Ihnen gerne mit unserem Know-How zur Seite.
Fragen Sie Ihren Verkaufsberater nach aktuellen Angeboten.

Leasing.

Nutzenleasing – sorgenfrei fahren.
Sie möchten nur für die Nutzung Ihres Fahrzeuges bezahlen und sich keine Gedanken um Verwertung oder Preisentwicklung machen? Bei dieser Leasinglösung zahlen Sie ausschließlich für die tatsächlich beanspruchte Kilometerleistung - den Nutzen. Ein garantierter Restwert wird bei Vertragsbschluss festgelegt. Gestalten Sie durch Variieren der Laufzeit und Festlegen von fixen oder variablen Monatsraten Ihren finanziellen Aufwand individuell.

Restwertleasing – klassisch geleast.
Bei diesem Leasingmodell zahlen Sie nur die Wertminderung des Fahrzeuges während der Leasinglaufzeit. Am Ende der Laufzeit besteht die Möglichkeit das Fahrzeug zu erwerben, an den Händler zurückgeben oder die Leasingfinanzierung zu verlängern.
Gestalten Sie über den definierten Restwert Ihre monatlichen Kosten individuell und genießen Sie die Möglichkeit der Hinterlegung eines Depots, um sich so Ihre Liquidität zu erhalten.

Versicherung.

Haftpflichtversicherung.
Der Abschluss einer Kfz-Haftpflichtversicherung ist gesetzlich vorgeschrieben. Mit unserer Autoversicherung sind Sie mit einer Versicherungssumme von € 20 Mio. um ein Vielfaches besser abgesichert, als es das Gesetz vorschreibt. Weitere Vorteile sind z.B. die Euro-Lenkerhaftpflicht, ein Zweitwagenvorteil und der Verzicht auf den Unterjährigkeitszuschlag bei nicht jährlicher Zahlweise der Versicherungsprämie.

Mercedes-Benz Bank

Der schnellste Weg zum Stern.

Fühlen Sie sich optimal geschützt und minimieren Sie Ihr Risiko mit einer Versicherung über **Mercedes-Benz Financial Services**. Wählen Sie aus einer breiten Produktpalette die passende Versicherungsleistung aus. Gemeinsam mit unserem Partner der DONAU Versicherung AG schnüren wir für Sie das perfekte Paket.

Mercedes-Benz Bank.
Mit den Kreditvarianten der **Mercedes-Benz Bank** können Sie flexibel und schnell Ihr Wunschfahrzeug Ihr Eigen nennen.

Unsere Kreditmodelle bieten Ihnen dabei vielfältige Optionen, die sich Ihren individuellen Finanzen anpassen. Aber welches Angebot ist das richtige für Sie?
Wer ein Fahrzeug sein Eigen nennen möchte und sich dabei finanziellen Spielraum erhalten will, entscheidet sich für einen Kredit. Mit der letzten Rate geht das Fahrzeug dann in den Besitz über.

Kredit.

Vollkaskoversicherung.
Mit der Vollkaskoversicherung werden Schäden am eigenen Fahrzeug ersetzt. Unsere Produktpalette umfasst individuelle Lösungen mit unterschiedlichen Deckungsvarianten und Selbstbehalten, die bis zu einer Halbierung des Selbstbehaltes bei einer Reparatur in der Mercedes-Benz Vertragswerkstätte reichen. Die inkludierte GAP-Deckung (Leasingklausel) für Leasingfahrzeuge sichert Sie perfekt ab. Optional für mehr Sicherheit: Kaufpreisschutz und Mobilitätsversicherung (Bereitstellung eines Ersatzfahrzeuges während Reparaturen).

Standard-Kredit.
Die Höhe der Raten richtet sich nach dem Preis des Fahrzeuges, der geleisteten Anzahlung, der Länge der Vertragslaufzeit und selbstverständlich nach Ihren persönlichen Bedürfnissen.

Auf Wunsch können wir auch Drittel- oder 50/50 Finanzierung anbieten, d.h. Sie bezahlen die Raten zu einem festgelegten Zeitpunkt.

Restwert-Kredit.
Der Restwert Kredit ermöglicht es Ihnen, die Monatsraten besonders niedrig zu halten, denn der Restwert wird erst am Vertragsende fällig. Somit können Sie alle Vorteile eines Leasing und Kredits nutzen. Sie sind sofort Eigentümer des Fahrzeuges, können jedoch die Monatsraten so günstig wie bei einem Leasing wählen. Am Ende der flexiblen Laufzeit decken Sie dann den Kredit mit einer entsprechend höheren letzten Zahlung ab.

Mercedes-Benz ist einer der Gründungspartner der Stiftung „Laureus Sport for Good Foundation“.
Seit der Stiftungsgründung im Jahr 2000 unterstützt und fördert Mercedes-Benz die Ziele und Werte dieses weltweiten, gemeinnützigen Programms: mit sozialen Sportprojekten das Leben von benachteiligten oder kranken Kindern und Jugendlichen zu verbessern. Laureus wurde zu einem grundlegenden Bestandteil der gesellschaftlichen Verantwortung von Mercedes-Benz. Jeder neue Mercedes ist daher ein Botschafter dieser Werte. Mit dem Kauf eines Mercedes unterstützen Sie die Stiftung „Laureus Sport for Good Foundation“.

Nachhaltigkeit und Umweltschutz bei Daimler.
Sollten Sie sich eines Tages von Ihrem Fahrzeug trennen müssen, so bitten wir Sie, Ihr Fahrzeug innerhalb unseres Rücknahmenetzwerks zurück zu geben. Mercedes-Benz organisiert eine einfache und kostenlose Rücknahme sowie eine gesetzeskonforme und umweltverträgliche Verwertung Ihres Fahrzeugs. Durch die Rückgabe Ihres Fahrzeugs und die damit verbundene effiziente Wiederverwendung der Materialien leisten Sie einen wertvollen Beitrag zur Schließung des Recyclingkreislaufes und zur Schonung all unserer Ressourcen.

Speicherung technischer Daten im Fahrzeug: Elektronische Fahrzeugkomponenten (z.B. Airbag-Steuergerät, Motorsteuergerät, etc.) enthalten Datenspeicher für technische Fahrzeugdaten, wie z. B. Meldungen im Falle von Funktionsstörungen, Geschwindigkeit des Fahrzeuges, Bremsstärke oder Funktionsweise von Rückhalte- und Fahrerassistenz-Systemen im Falle eines Unfallereignisses (Audio- und Videodaten werden nicht gespeichert). Die Daten werden flüchtig, punktuell als Momentaufnahme z. B. im Falle einer Störungsmeldung, über einen sehr kurzen Aufzeichnungszeitraum (maximal wenige Sekunden) z. B. im Falle eines Unfalls oder in zusammengefasster Form z.B. zur Bewertung der Bauteilbeanspruchung gespeichert. Die gespeicherten Daten können über Schnittstellen im Fahrzeug ausgelesen, von geschulten Technikern zur Diagnose und Behebung etwaiger Funktionsstörungen oder vom Hersteller zur Analyse und zur weiteren Verbesserung von Fahrzeugfunktionen verarbeitet und genutzt werden. Auf Wunsch des Kunden können Daten auch als Basis für weitere optionale Dienstleistungen dienen. Eine Übertragung der Daten aus dem Fahrzeug heraus an den Hersteller bzw. Dritte erfolgt grundsätzlich nur aufgrund gesetzlicher Erlaubnis (z.B. Fahrzeugnotruf e-Call), oder aufgrund vertraglichen Einverständnisses mit dem Kunden unter Berücksichtigung des Datenschutzrechts. Weitere Informationen zu gespeicherten Daten im Fahrzeug befinden sich in der Betriebsanleitung des Fahrzeugs. Diese finden Sie gedruckt und interaktiv im Fahrzeug oder online unter www.mercedes-benz.de/betriebsanleitung.

4 JAHRES WERTPAKET

Mercedes-Benz Österreich GmbH
www.mercedes-benz.at

www.facebook.com/MercedesBenz.Austria

www.twitter.com/MercedesBenz_AT